FARPOOD
Vilma

Vilma

FARPOOD

مجموعه تولیدی فرپود با بیش از دو دهه تجربه درخشان در صنعت لوازم بهداشتی ساختمان، فعالیت خود را با هدف تولید محصولات باکیفیت، کاربردی و هم‌راستا با استانداردهای روز دنیا آغاز کرده است. این مجموعه با تکیه بر دانش فنی مهندسان ایرانی، بهره‌گیری از ماشین‌آلات پیشرفته و اتکا به تیمی متخصص و متعهد، توانسته جایگاه ویژه‌ای در بازار داخلی و صادراتی به دست آورد.

فرپود به عنوان یکی از برندهای خوش‌نام در زمینه تولید انواع فلاش‌تانک‌های روکار، جامایع‌های دیواری و سایر تجهیزات بهداشتی ساختمان، همواره کیفیت را در کنار زیبایی، دوام و نوآوری قرار داده و تلاش می‌کند تا تجربه‌ای متفاوت از محصولات بهداشتی را برای مشتریان رقم بزند. طراحی مینیمال، استفاده از مواد اولیه باکیفیت و توجه به جزئیات، از ویژگی‌های برجسته محصولات این برند است.

فرپود تنها یک تولیدکننده نیست، بلکه مجموعه‌ای پیشرو در ارائه راهکارهای نوآورانه برای بهبود فضای سرویس‌های بهداشتی و ارتقای سطح بهداشت فردی و عمومی است. ما معتقدیم زیبایی در سادگی نهفته است، و همین نگاه باعث شده محصولات ما، هم در خانه‌ها و ساختمان‌های لوکس و هم در پروژه‌های عمرانی بزرگ مورد استفاده قرار گیرند.

در مسیر توسعه و پاسخگویی به سلایق متنوع بازار، مجموعه فرپود برند جدیدی را با نام ویلما ( Vilma ) معرفی کرده است. ویلما نمایانگر چهره‌ای مدرن، خلاق و جوان‌پسند از خانواده فرپود است که با الهام از طراحی اروپایی و نگاه روزآمد به سلیقه مشتریان، محصولاتی متمایز و نوآورانه را به بازار عرضه می‌کند. این برند با تاکید بر طراحی خلاقانه و کارکردگرایی، سبد محصولات فرپود را کامل‌تر کرده و توانسته در مدت کوتاهی نظر فعالان حوزه ساختمان و دکوراسیون داخلی را جلب کند.

در مجموعه فرپود، ما هر محصول را نه‌تنها به عنوان یک ابزار، بلکه به‌عنوان بخشی از تجربه زندگی مدرن تعریف می‌کنیم. همراهی با فرپود، همراهی با کیفیت، زیبایی و اعتماد است.

www.vilma-co.com

www.farpood.com

# Liza Soap Dispenser

FARPOOD / Vilma

Colors:

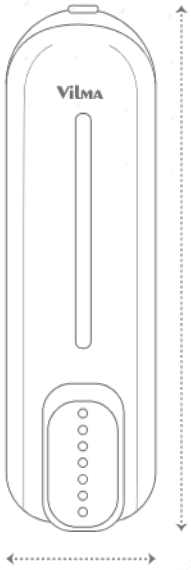

- مناسب برای سرویس بهداشتی، حمام و آشپزخانه
- نصب آسان
- طراحی ارگونومی
- ظرفیت ۳۰۰ میلی لیتر
- دارای نشانگر حجم مایع
- قابلیت پر کردن آسان
- دارای پمپ با کیفیت
- استفاده از متریال درجه یک

جامایع مدل: لیزا

| کد محصول | تعداد در کارتن | سایز کارتن | وزن کارتن |
|---|---|---|---|
| L1 | 40 | 35x35x46 | 11/300kg |

5 Years Warranty

FARPOOD

# Nastaran Soap Dispenser

FARPOOD / Vilma

Colors:

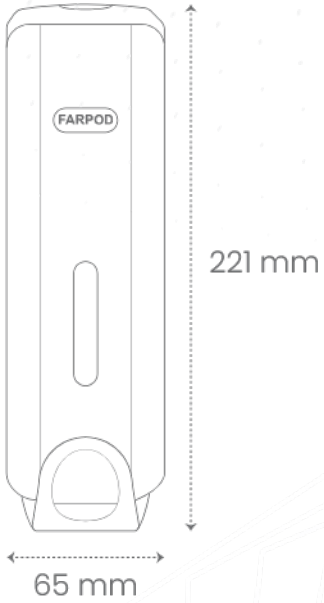

- مناسب برای سرویس بهداشتی، حمام و آشپزخانه
- نصب آسان
- طراحی ارگونومی
- ظرفیت ۳۰۰ میلی لیتر
- دارای نشانگر حجم مایع
- قابلیت پر کردن آسان
- دارای پمپ با کیفیت
- استفاده از متریال درجه یک

5 Years Warranty

جامایع مدل: نسترن

| کد محصول | تعداد در کارتن | سایز کارتن | وزن کارتن |
|---|---|---|---|
| 113 | 40 | 35x37x46 | 10/500kg |

FARPOOD
FARPOOD

# ROSE Soap Dispenser FARPOOD / Vilma

Colors:

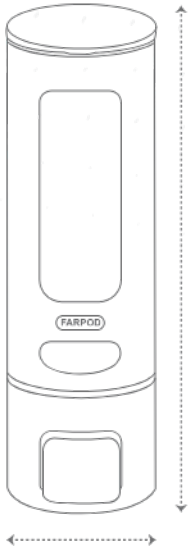

- مناسب برای سرویس بهداشتی، حمام و آشپزخانه
- نصب آسان
- طراحی ارگونومی
- ظرفیت ۴۰۰ میلی لیتر
- دارای نشانگر حجم مایع
- قابلیت پر کردن آسان
- دارای پمپ با کیفیت
- استفاده از متریال درجه یک

5 Years Warranty

جامایع مدل: رز

| کد محصول | تعداد در کارتن | سایز کارتن | وزن کارتن |
|---|---|---|---|
| 114 | 40 | 35x36x45 | 9/500kg |

FARPOOD

# UNIQUE Soap Dispenser FARPOOD / Vilma

Colors:

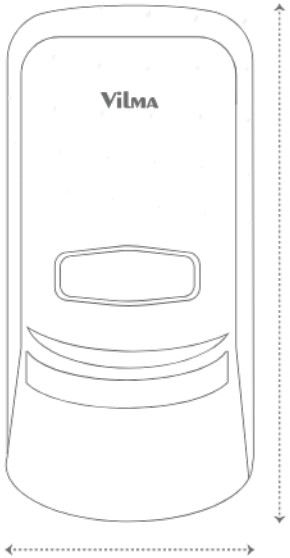

- مناسب برای سرویس بهداشتی، حمام و آشپزخانه
- نصب آسان
- طراحی ارگونومی
- ظرفیت ۸۰۰ میلی لیتر
- دارای نشانگر حجم مایع
- قابلیت پر کردن آسان
- دارای پمپ با کیفیت
- استفاده از متریال درجه یک

5 Years Warranty

جامایع مدل: یونیک

| کد محصول | تعداد در کارتن | سایز کارتن | وزن کارتن |
|---|---|---|---|
| u1 | 24 | 46x36x37 | 12/500kg |

FARPOOD

# PARNIAN Soap Dispenser FARPOOD / Vilma

Colors:

White Golden Chrome

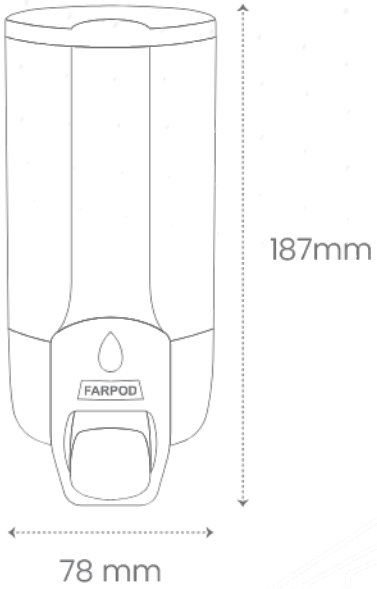

- مناسب برای سرویس بهداشتی، حمام و آشپزخانه
- نصب آسان
- طراحی ارگونومی
- ظرفیت ۳۸۰ میلی لیتر
- دارای نشانگر حجم مایع
- قابلیت پر کردن آسان
- دارای پمپ با کیفیت
- استفاده از متریال درجه یک

5 Years Warranty

| جامایع مدل: پرنیان | | | |
|---|---|---|---|
| کد محصول | تعداد در کارتن | سایز کارتن | وزن کارتن |
| 110 | 40 | 42x39x40 | 9/300kg |

FARPOOD
FARPOOD

# PARNIAN double Soap Dispenser FARPOOD / Vilma

Colors:

Chrome

White

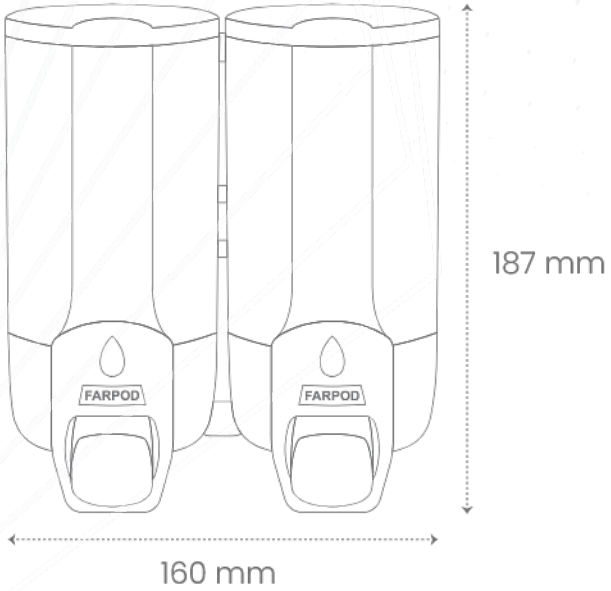

- مناسب برای سرویس بهداشتی، حمام و آشپزخانه
- نصب آسان
- طراحی ارگونومی
- ظرفیت ۲X۳۸۰ میلی لیتر
- دارای نشانگر حجم مایع
- قابلیت پر کردن آسان
- دارای پمپ با کیفیت
- استفاده از متریال درجه یک

5 Years Warranty

جامایع دوقلو مدل: پرنیان

| کد محصول | تعداد در کارتن | سایز کارتن | وزن کارتن |
|---|---|---|---|
| 110 | 40 | 42x39x40 | 9/500kg |

FARPOOD
FARPOOD
FARPOOD

# ORKIDEH Soap Dispenser FARPOOD / Vilma

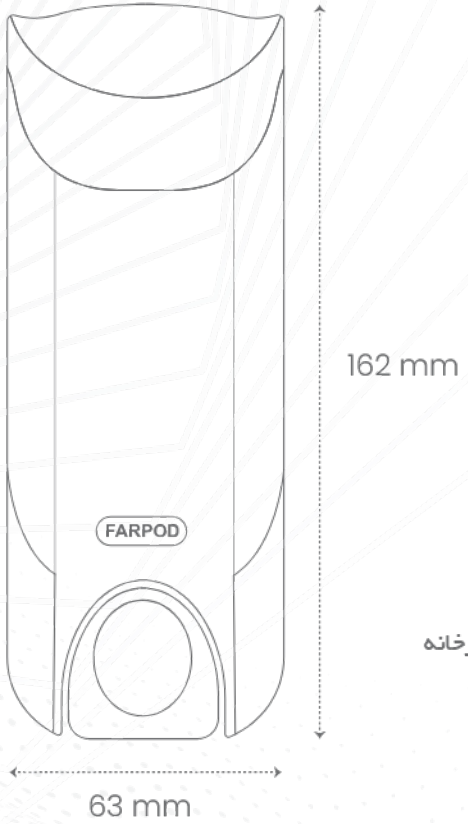

- مناسب برای سرویس بهداشتی، حمام و آشپزخانه
- نصب آسان
- طراحی ارگونومی
- ظرفیت ۲۸۰ میلی لیتر
- دارای نشانگر حجم مایع
- قابلیت پر کردن آسان
- دارای پمپ با کیفیت
- استفاده از متریال درجه یک

5 Years Warranty

جامایع مدل: ارکیده

| کد محصول | تعداد در کارتن | سایز کارتن | وزن کارتن |
|---|---|---|---|
| 111 | 40 | 36x44x28 | 8/900kg |

FARPOOD

# ARGHAVAN Soap Dispenser

FARPOOD / Vilma

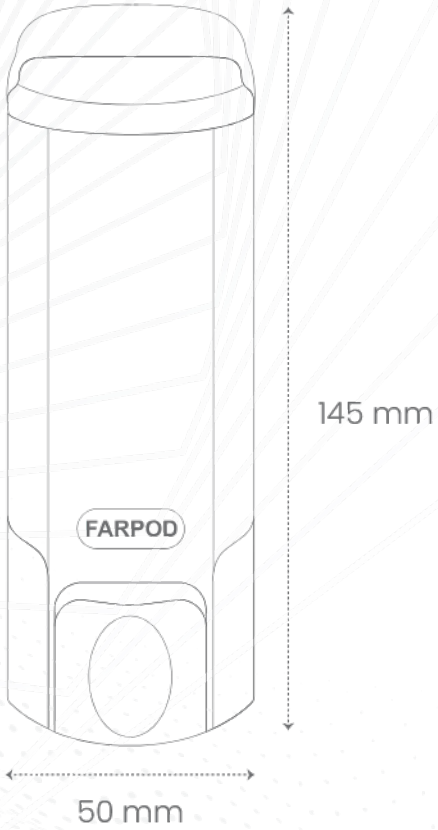


- مناسب برای دستشویی، حمام و آشپزخانه
- نصب آسان
- طراحی ارگونومی
- ظرفیت ۲۳۰ میلی لیتر
- دارای نشانگر حجم مایع
- قابلیت پر کردن آسان
- دارای پمپ با کیفیت
- استفاده از متریال درجه یک

5 Years Warranty

جامایع مدل: ارغوان

| کد محصول | تعداد در کارتن | سایز کارتن | وزن کارتن |
|---|---|---|---|
| 112 | 40 | 43x33x22 | 6/200kg |

FARPOOD

# DIANA Tissue holder FARPOOD / Vilma

Colors:

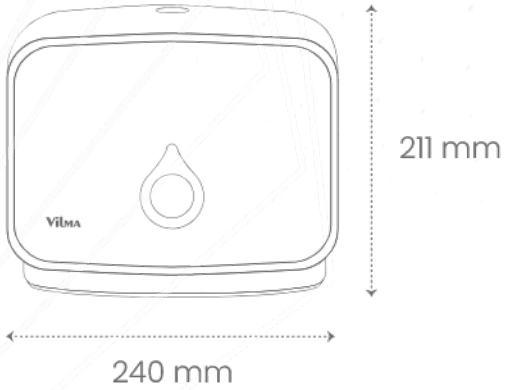

- مناسب برای سرویس بهداشتی، حمام و آشپزخانه
- نصب آسان
- ظرفیت حدود ۵۰۰ برگی
- استفاده از متریال درجه یک
- محفظه بسته آنتی باکتریال

جا دستمال کاغذی مدل: دیانا

| کد محصول | تعداد در کارتن | سایز کارتن | وزن کارتن |
|---|---|---|---|
| V100 | 16 | 50x44x54 | 12/700kg |

FARPOOD

# SEPAND Flush tank Ultra slim

FARPOOD / Vilma

Colors:

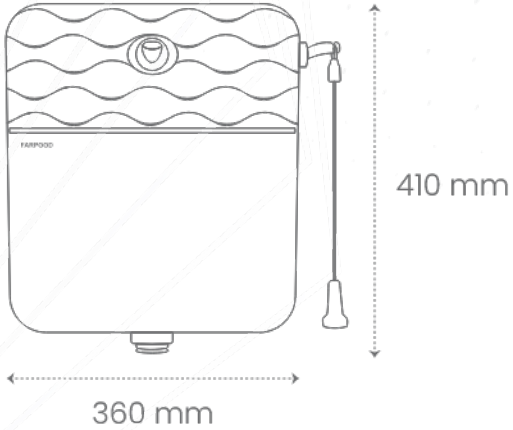

- فوق باریک
- نصب آسان
- طراحی ارگونومی
- قابلیت تنظیم آب ۴ تا ۷/۵ لیتر
- دارای فلوتر آسانسوری و بی صدا
- دارای مکانیزم تخلیه با کیفیت
- تولید شده از متریال ABS
- دارای کلید دو زمانه
- طراحی مدرن و خاص
- دارای نشان استاندارد

Ultra slim

10 Years Warranty

فلاش تانک فوق باریک مدل: سپند

| کد محصول | تعداد در کارتن | سایز کارتن | وزن کارتن |
|---|---|---|---|
| 127 | 5 | 51X40X43 | 15/500kg |

FarPood

FARPOOD

# SAHAND Flush tank Ultra slim

FARPOOD / Vilma

Colors:

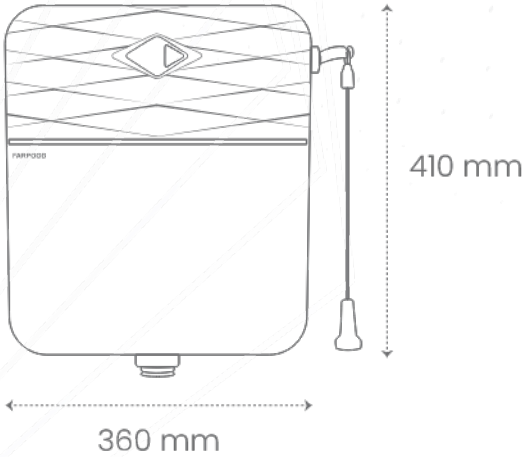

Ultra slim

- فوق باریک
- نصب آسان
- طراحی ارگونومی
- قابلیت تنظیم آب ۴ تا ۷/۵ لیتر
- دارای فلوتر آسانسوری و بی صدا
- دارای مکانیزم تخلیه با کیفیت
- تولید شده از متریال ABS
- دارای کلید دو زمانه
- طراحی مدرن و خاص
- دارای نشان استاندارد

10 Years Warranty

| فلش تانک فوق باریک مدل: سهند | | | |
|---|---|---|---|
| کد محصول | تعداد در کارتن | سایز کارتن | وزن کارتن |
| 126 | 5 | 51X40X43 | 15/500kg |

FARPOOD

# SABALAN Flush tank Ultra slim

FARPOOD / Vilma

Colors:

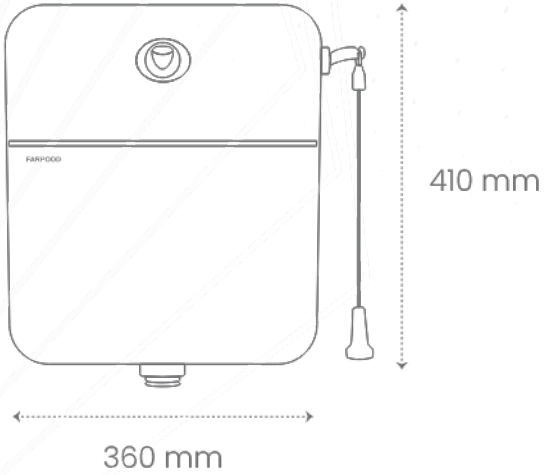

- فوق باریک
- نصب آسان
- طراحی ارگونومی
- قابلیت تنظیم آب ۴ تا ۷/۵ لیتر
- دارای فلوتر آسانسوری و بی صدا
- دارای مکانیزم تخلیه با کیفیت
- تولید شده از متریال ABS
- دارای کلید دو زمانه
- طراحی مدرن و خاص
- دارای نشان استاندارد

Ultra slim

10 Years Warranty

فلاش تانک فوق باریک مدل: سبلان

| کد محصول | تعداد در کارتن | سایز کارتن | وزن کارتن |
|---|---|---|---|
| 128 | 5 | 51X40X43 | 15/500kg |

FarPood

FARPOOD

# SAHAR Flush tank FARPOOD / Vilma

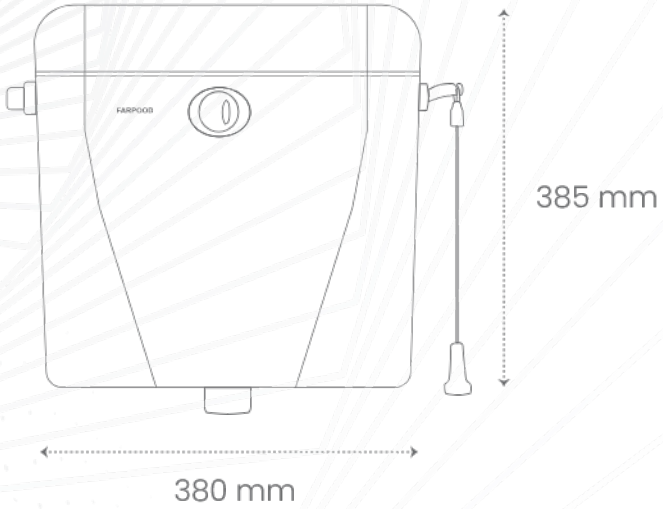

- ظرفیت حجم آب از ۴ تا ۷/۵ لیتر
- تخلیه اهرم کششی و دکمه ای
- دارای کلید تخلیه ۲ حالته
- دارای نشان استاندارد

10 Years Warranty

| فلاش تانک مدل: سحر | | | |
|---|---|---|---|
| کد محصول | تعداد در کارتن | سایز کارتن | وزن کارتن |
| 130 | 5 | 40X40X65 | 14/200 Kg |

FARPOOD
FARPOOD

# SABA Flush tank FARPOOD / Vilma

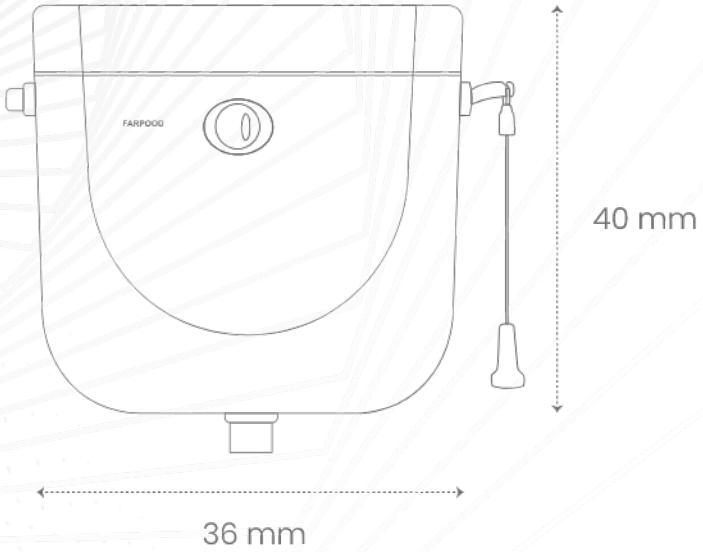

- ظرفیت حجم آب از ۴ تا ۷/۵ لیتر
- مجهز به فلوتر آسانسوری و بی صدا
- تخلیه اهرم کششی و دکمه ای
- دارای کلید تخلیه ۲ حالته
- دارای نشان استاندارد

10 Years Warranty

| فلاش تانک مدل: صبا | | | |
|---|---|---|---|
| کد محصول | تعداد در کارتن | سایز کارتن | وزن کارتن |
| 113 | 5 | 39X41X67 | 4/200 Kg |

FARPOOD

FARPOOD

# SAYEH Flush tank FARPOOD / Vilma

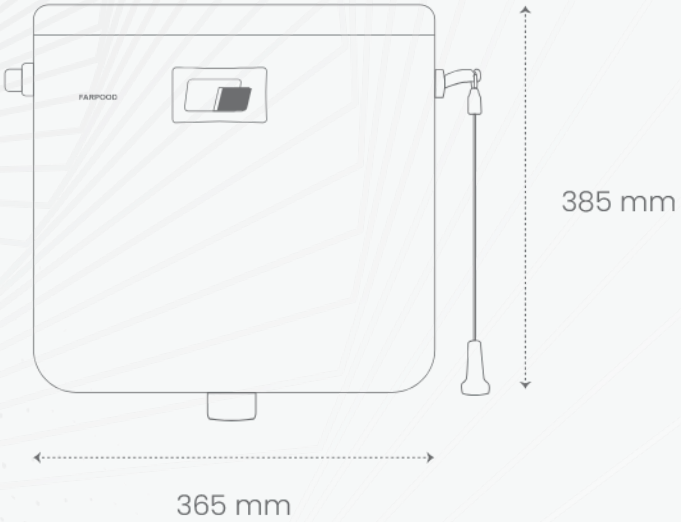

- ظرفیت حجم آب از ۴ تا ۷/۵ لیتر
- تخلیه اهرم کششی و دکمه ای
- دارای کلید تخلیه ۲ حالته
- دارای نشان استاندارد

10 Years Warranty

| فلاش تانک مدل: سایه | | | |
|---|---|---|---|
| کد محصول | تعداد در کارتن | سایز کارتن | وزن کارتن |
| 122 | 5 | 39x41x67 | 4/200 Kg |

FARPOOD

# Classic Concealed Flush Tank FARPOOD / VILMA

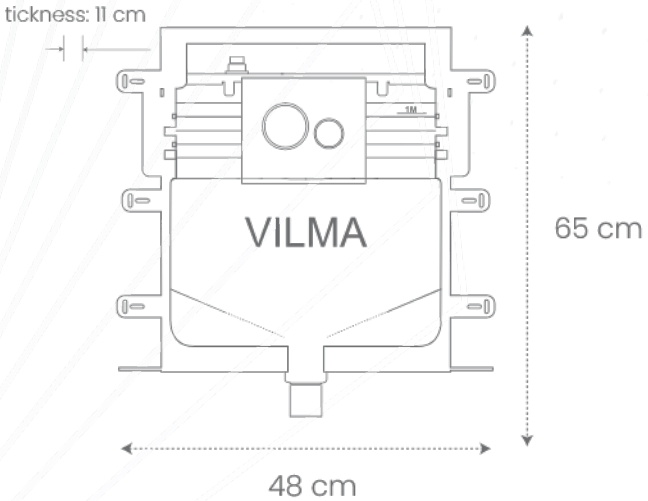

- تنظیم آب نیم تخلیه از نیم لیتر تا ۳/۵ لیتر
- عدم استفاده از قطعات فلزی داخل مخزن جهت جلوگیری از اکسیداسیون
- مخزن یک تیکه V شکل جهت تخلیه سریع آب
- دارای کاور فلزی به منظور ایمنی بیشتر مخزن
- حذف شلنگ حصیری رابط بین شیر ورودی آب و فلوتر
- قابلیت جداسازی مخزن و نگهداری در انبار و نصب در کاور هنگام هنگام کاشی کاری

فلاش تانک توکار مدل: کلاسیک

| کد محصول | تعداد در کارتن | سایز کارتن | وزن کارتن |
|---|---|---|---|
| VT01 | 1 | 73x55x11 | 9/200 Kg |

10 Years Warranty

VILMA
VILM
FARPOOD

# Wall-Hung Concealed Flush tank FARPOOD / VILMA

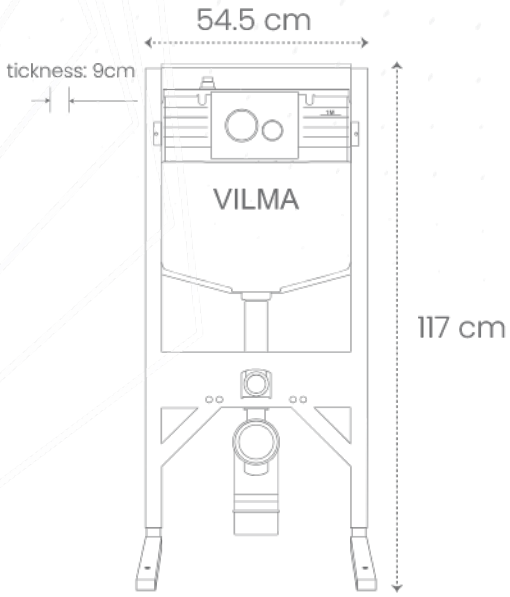

- حمل آسان با دستگیره فلزی سامسونتی
- ساختار پروفیل۴x۴ مقاوم و رنگ استاتیک
- نصب دقیق و سریع با استفاده از گونیاهای الگوشده در دوطرف استراکچر
- وجود قاب محافظ پشت مخزن، برای جلوگیری از خطرات سوراخکاری با دریل
- مخزن یک تیکه V شکل جهت تخلیه سریع آب
- قابلیت جداسازی مخزن از استراکچر جهت جلوگیری از آسیب دیدگی
- نصب در فضای کم‌عمق

- تنظیم آب نیم تخلیه از نیم لیتر تا ۳/۵ لیتر
- عدم استفاده از قطعات فلزی داخل مخزن جهت جلوگیری از اکسیداسیون
- عدم نیاز به نبشی کشی و مهار استراکچر به دلیل پایه های L شکل پایین و درگیر شدن قاب بالای مخزن با مصالح ساختمانی
- قابلیت جایگذاری کشویی زانوی خروجی و دارای حرکت پاندولی
- حذف شلنگ حصیری رابط بین شیر ورودی آب و فلوتر

10 Years Warranty

| فلاش تانک توکار مدل: وال هنگ | | | |
|---|---|---|---|
| کد محصول | تعداد در کارتن | سایز کارتن | وزن کارتن |
| VT02 | 1 | 120x58x14 | 21 Kg |

Vilma
VIL
FARPOOD

# VILMA Flush tank Key

FARPOOD / Vilma

Black golden

Black chrome

Chrome black

White black

White golden

Golden

Golden mat

Model: **Karen**

Black

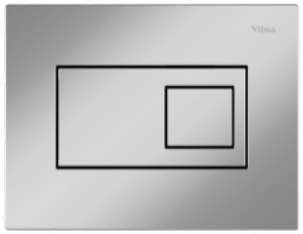
Chrome

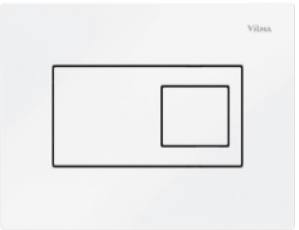
White

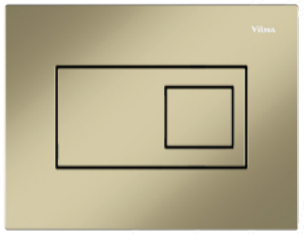
Golden mat

Model: **Tick**

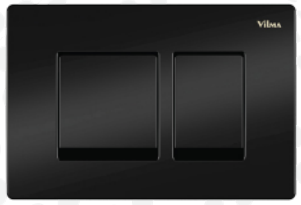
Black

Chrome

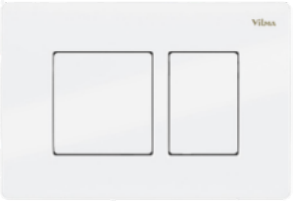
White

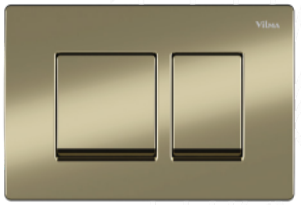
Golden mat

Model: **Classic**

FARPOOD

• فلوتـر آسانســوری

Model: **Toilet Diaphragm Fill Valve**

• فلوتـر آسانســوری

(ورود آب از بغل)

• پمپ مکانیـزم تخلیه فلاش تانک توکـار

Model: **Toilet Dual Flush Valve Mechanism**

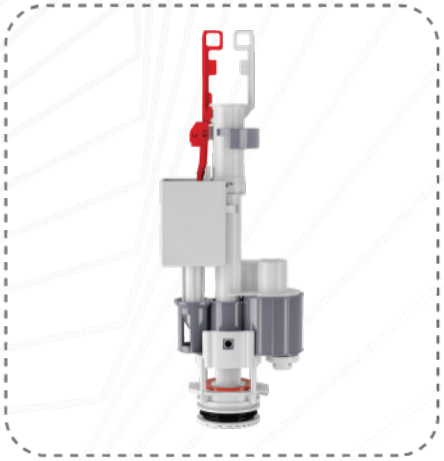

• شیر صافی دار

• مکانیزم تخلیه فلاش تانک

• فلوتر اهرمی

• فلوتر آسانسوری توالت فرنگی

(ورود آب از کف)

• فلاش تانک اقتصادی صدف

Model: **Sadaf (Economic and export)**

• مخزن مایع ۱۰ لیتری

• جامایع سفارشی زرفام

Model: **Zarfam (customized)**

• اکسسوری ۶ پارچه

Model: **Accessory**

FARPOOD

Vilma